算数ガッテン!! プリント

今日のガッテン度

４年　直方体と立方体	組	番	名前

基礎の確認

1　□の中にあてはまる言葉をかきましょう。

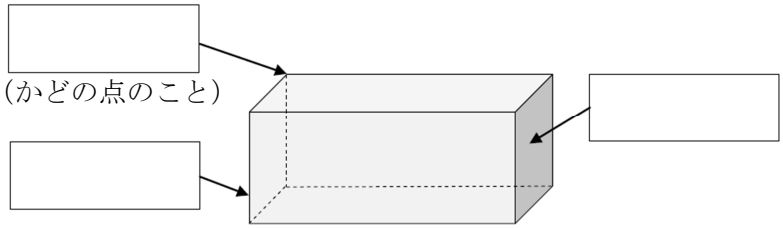

2　右の図のような直方体があります。

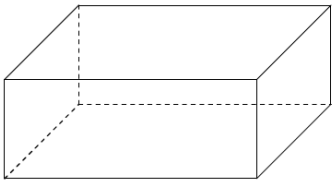

（１）ちょう点，辺，面の数は，それぞれいくつありますか。

（答え）ちょう点 □ つ，　辺 □ 本，　面 □ つ

（２）同じ長さの辺は，何本ずつ何組あるでしょうか。　（答え）□ 本ずつ，□ 組

（３）形も大きさも同じ面は，いくつずつ何組あるでしょうか。
（答え）□ つずつ，□ 組

3　右のような直方体があります。

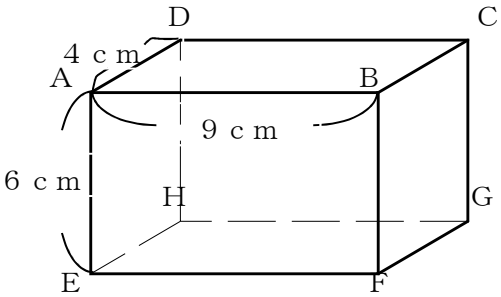

（１）面ＡＢＣＤの四角形の名前をかきましょう。

（答え）＿＿＿＿＿＿＿＿

（２）面ＡＢＣＤと平行な面をかきましょう。

（答え）＿＿＿＿＿＿＿＿

（３）面ＥＦＧＨに垂直な面は，いくつありますか。

（答え）＿＿＿＿＿＿＿＿

算数ガッテン!! プリント

今日のガッテン度

４年　直方体と立方体	組	番	名前

力をのばそう

1　右のような展開図を組み立てたときにできる直方体について，問いに答えましょう。

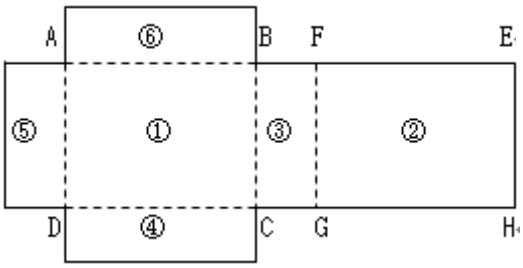

（１）面①に垂直な面はどれですか。すべて答えましょう。

（答え）

（２）面⑤に垂直な面はどれですか。すべて答えましょう。　（答え）

（３）面④に平行な面はどれですか。　（答え）

（４）頂点Ａを通って，辺ＡＥに垂直な辺はどれですか。すべて答えましょう。　（答え）

（５）面①に垂直な辺はどれですか。すべて答えましょう。

（答え）

2　下の図のつづきをかいて，見取図を完成させましょう。

（１）立方体

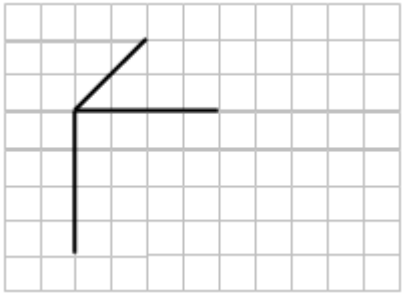

（２）直方体

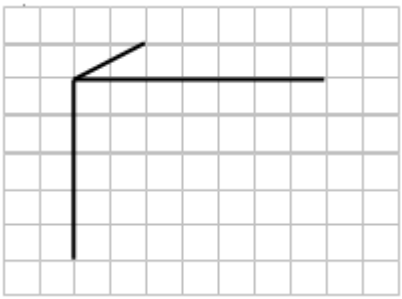

3　立方体の展開図は１１通りあります。いくつかけるか挑戦しましょう。

算数ガッテン!! プリント

今日のガッテン度

４年　直方体と立方体①	組	番	名前

チャレンジ問題

1

図１は，１目もりが１cmの方眼紙のマス目にあわせて１辺が１cmの立方体を置き，その上に立方体がぴったり重なるように置いている様子を表しています。

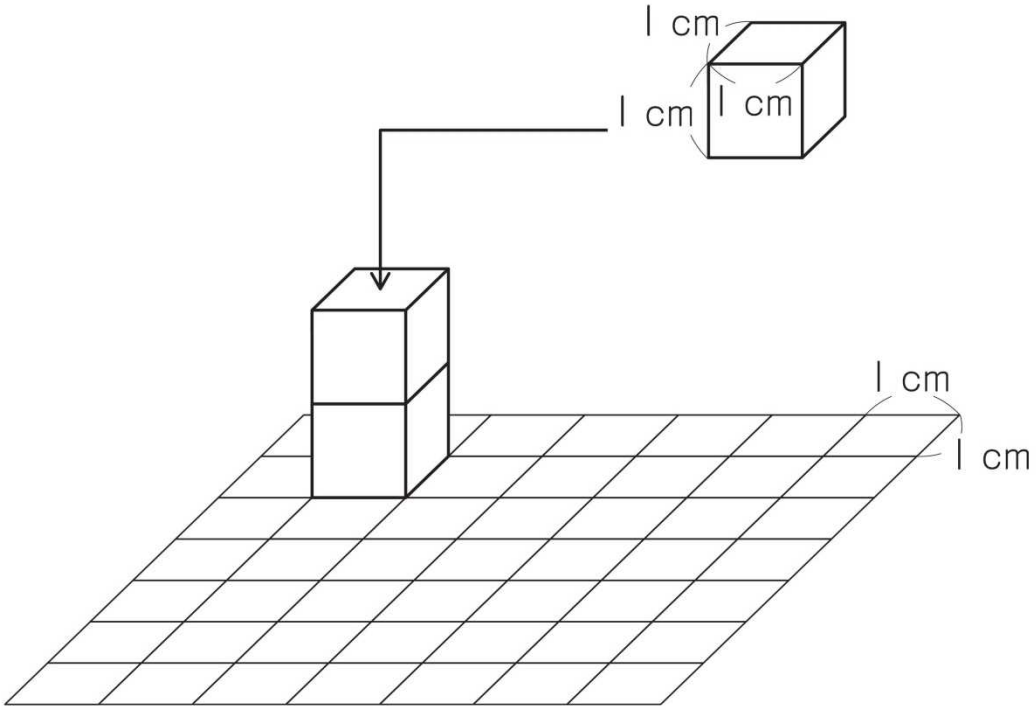

図１

図２のように立方体を置いたときの，立方体の位置の表し方を考えます。

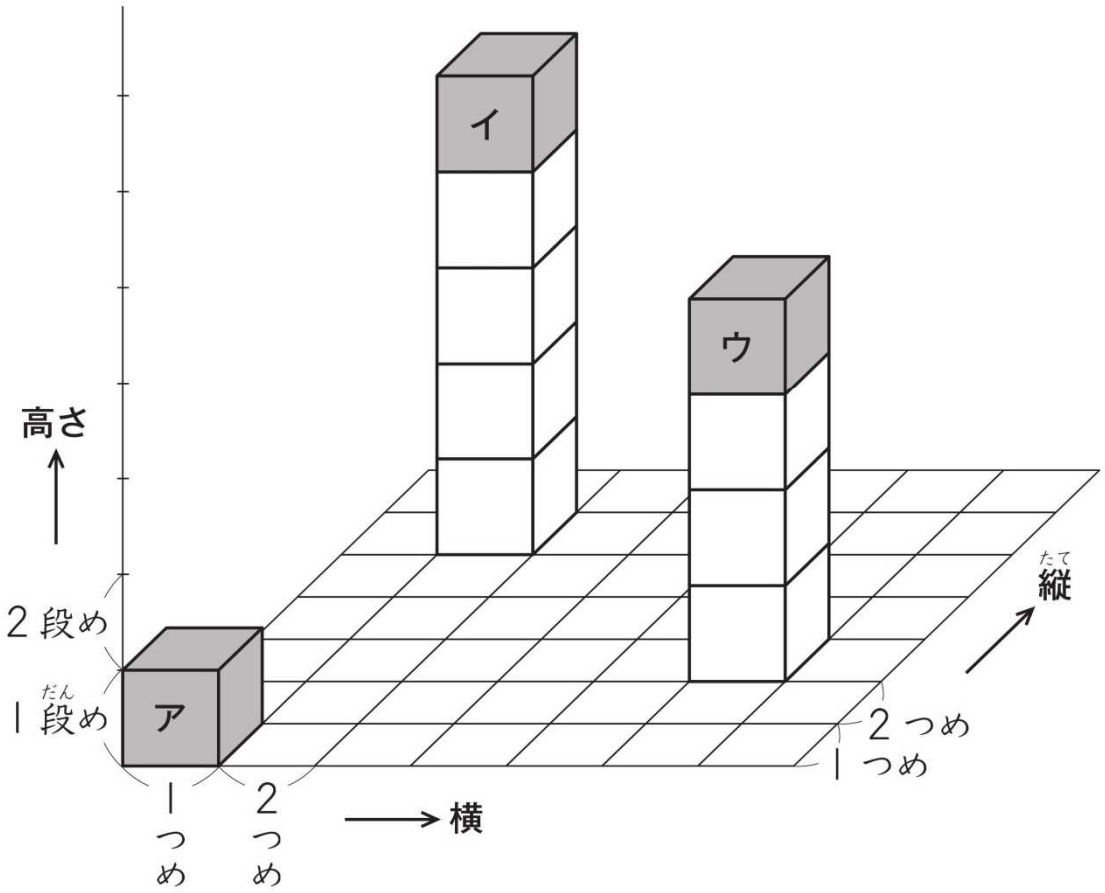

図２

上の**図２**のとき，立方体**ア**と立方体**イ**の位置を，次のように表します。

立方体**ア**の位置	（**横** １つめ，**縦** １つめ，**高さ** １段め）
立方体**イ**の位置	（**横** ２つめ，**縦** ６つめ，**高さ** ５段め）

このとき，立方体**ウ**の位置は，どのように表すことができますか。

答えを書きましょう。　（答え）

算数ガッテン!! プリント

今日のガッテン度

４年　直方体と立方体②	組	番	名前

チャレンジ問題

1

次の図は立方体の展開図（てんかいず）です。

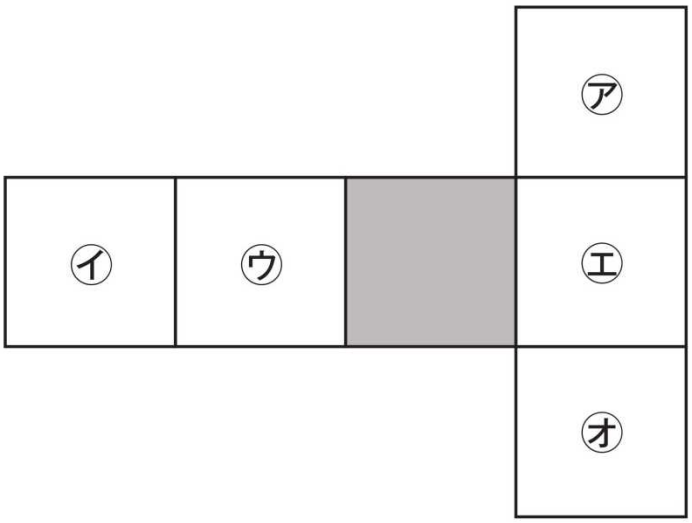

この展開図を組み立てたときに，色のついた面（　）と平行になる面は，㋐から㋔までのうちどれですか。

下の **1** から **5** までの中から１つ選（えら）んで，その番号を書きましょう。

1　㋐

2　㋑

3　㋒と㋓

4　㋐と㋑と㋔

5　㋐と㋒と㋓と㋔

（答え）

H29全国学力・学習状況調査A7

算数ガッテン!! プリント

今日のガッテン度

４年　直方体と立方体③	組	番	名前

チャレンジ問題

1

直方体には，６つの面があります。

下の図の，面㋐を面ＡＢＣＤと呼(よ)びます。ほかの面も同じように呼びます。

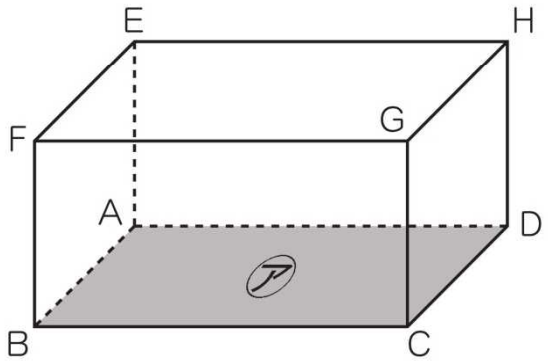

面㋐に垂直（すいちょく）な面はどれですか。

下の **1** から **5** までの中から**すべて**選（えら）んで，その番号を書きましょう。

1 面ＥＦＧＨ

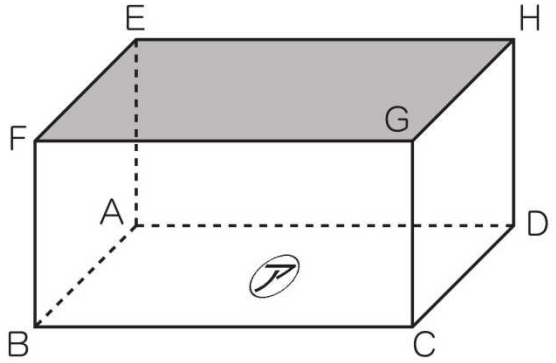

2 面ＧＣＤＨ

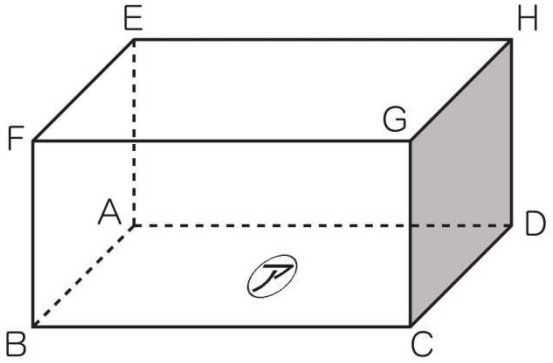

3 面ＥＡＤＨ

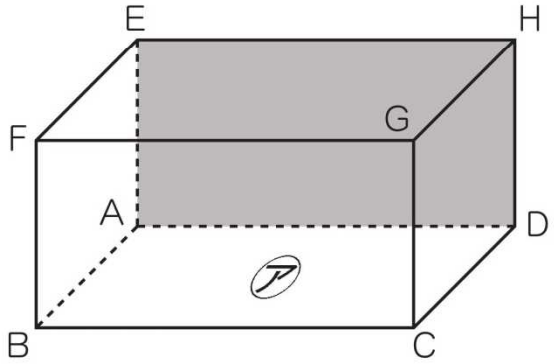

4 面ＦＢＡＥ

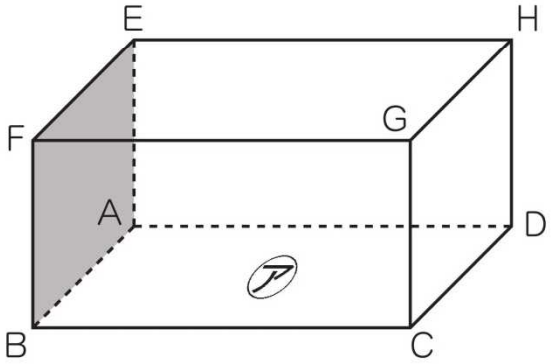

5 面ＦＢＣＧ

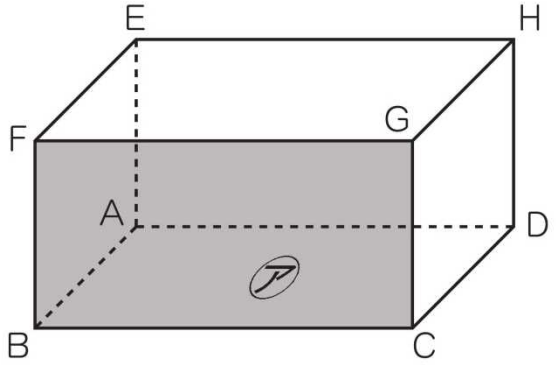

（答え）

算数ガッテン!! プリント

今日のガッテン度

４年　直方体と立方体④	組	番	名前

チャレンジ問題

1

図１の直方体の展開図をかくために，**図２**のように，６つの面のうち５つの面をかいています。

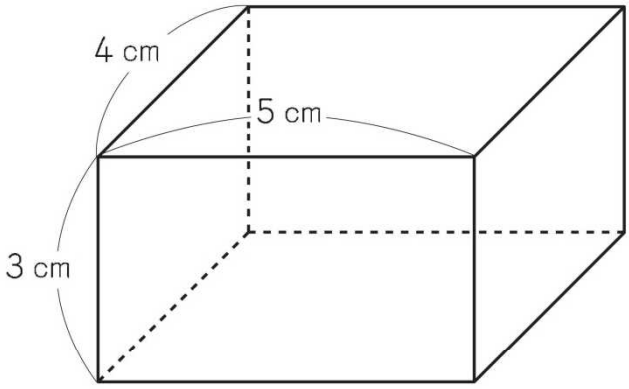

図１

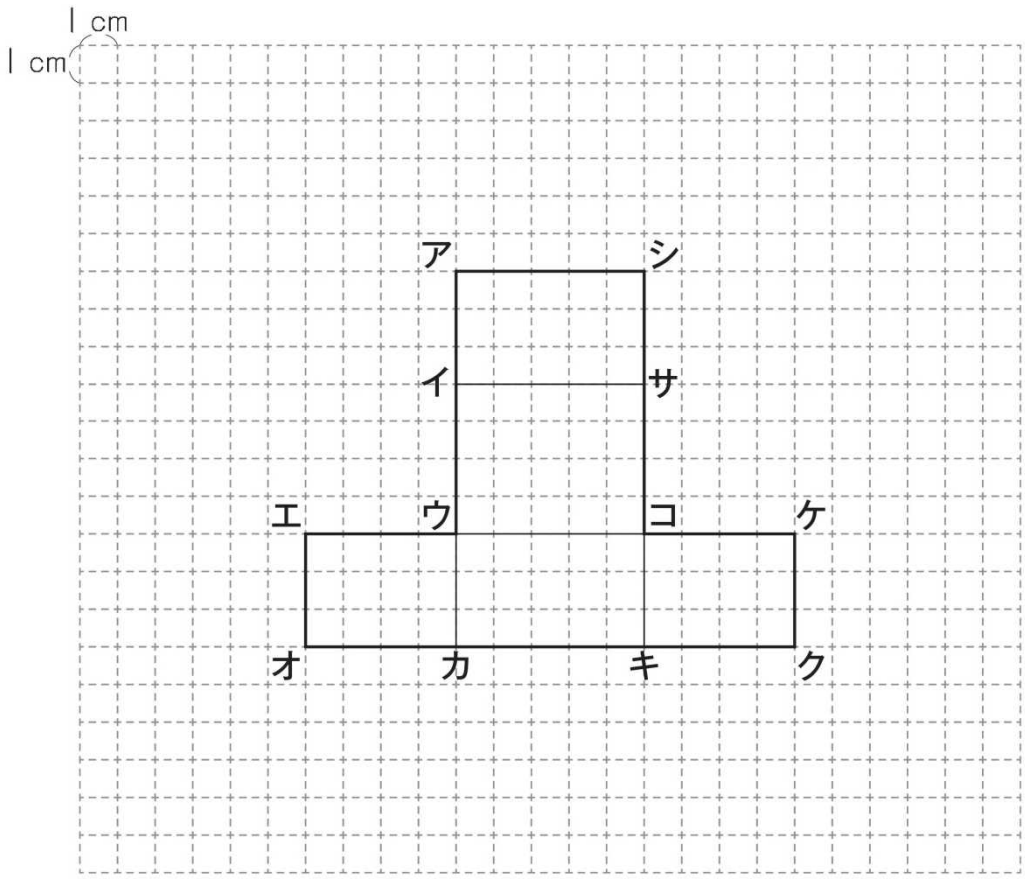

図２

(1) あと１つの面は，どのような大きさの長方形ですか。

長方形のたてと横の２つの辺の長さを書きましょう。

（答え）

H27全国学力・学習状況調査A6（1）

(2) あと１つの面を，下の **1** から **4** までの中の，ある１つの辺に付(つ)けてかくと展開図は完成(かんせい)します。その辺はどれですか。

下の **1** から **4** までの中から１つ選(えら)んで，その番号を書きましょう。

1 辺ウエ

2 辺エオ

3 辺キク

4 辺サシ

（答え）

H27全国学力・学習状況調査A6（2）

算数ガッテン!! プリント

今日のガッテン度

４年　直方体と立方体⑤	組	番	名前

チャレンジ問題

1

下のような直方体があります。

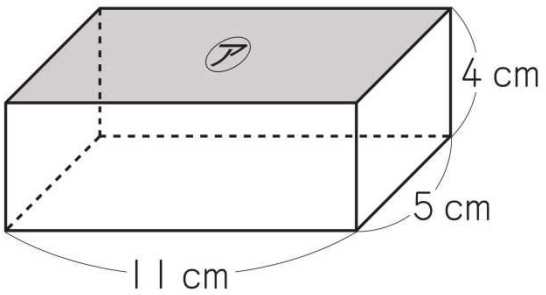

この直方体の面㋐になる四角形を，次の **1** から **4** までの中から１つ選(えら)んで，その番号を書きましょう。

1　長方形

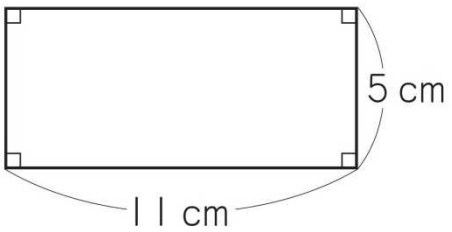

2　長方形

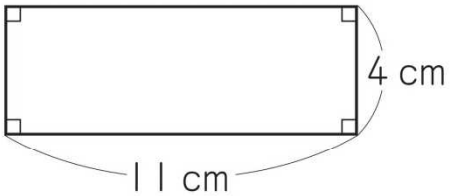

3　平行四辺形

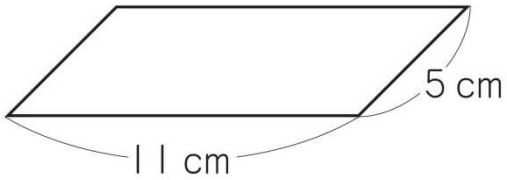

4　平行四辺形

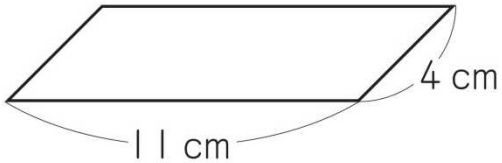

（答え）

H26全国学力・学習状況調査A7